Instruction Manual
Refrigerated Storage Cabinets

CLIMA HOSTELERIA

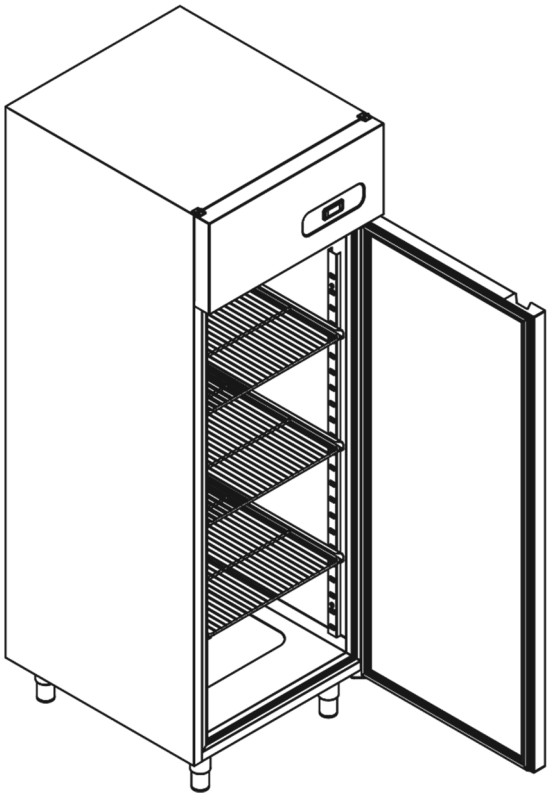

Gastronorm models

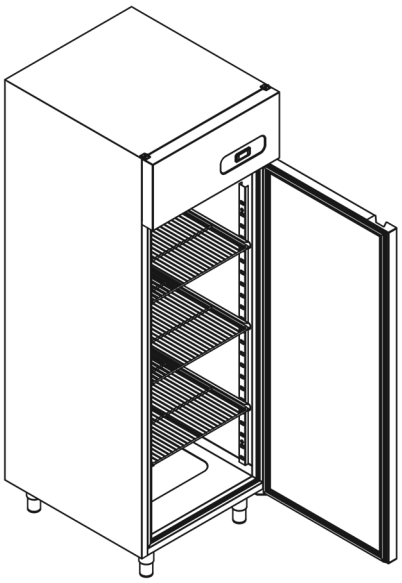

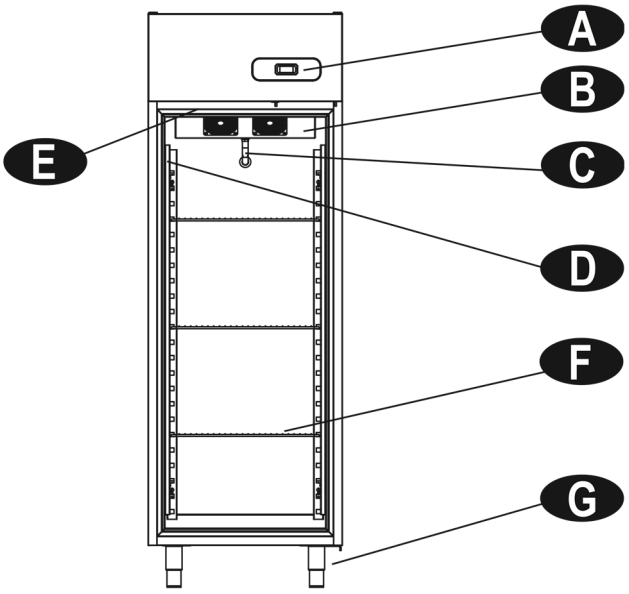

Snack models

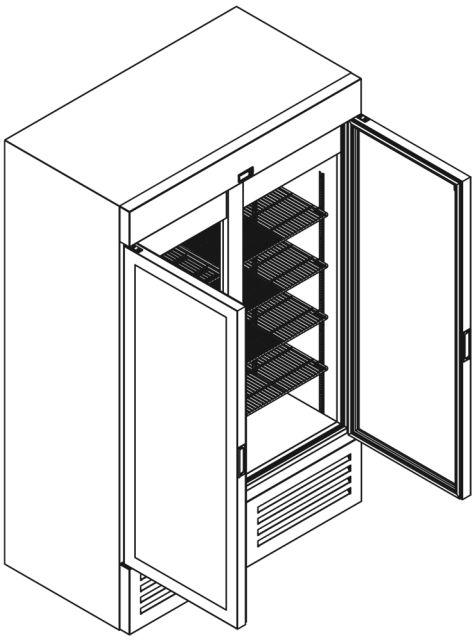

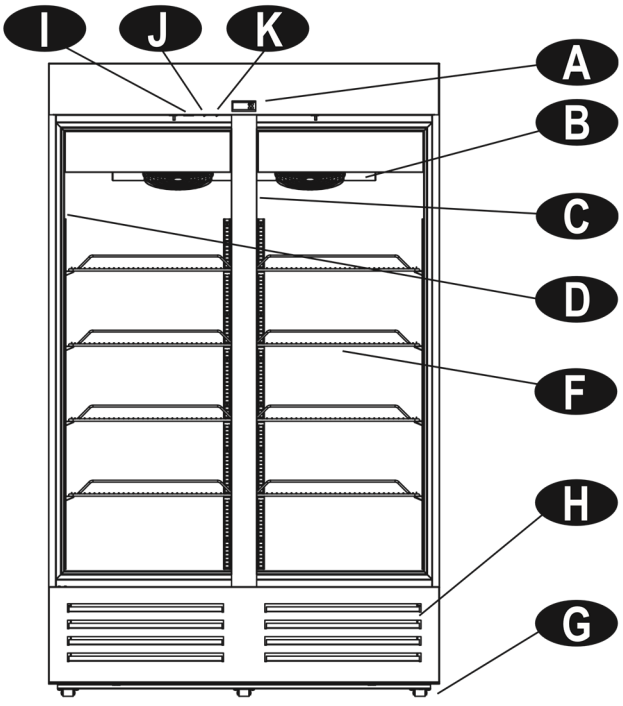

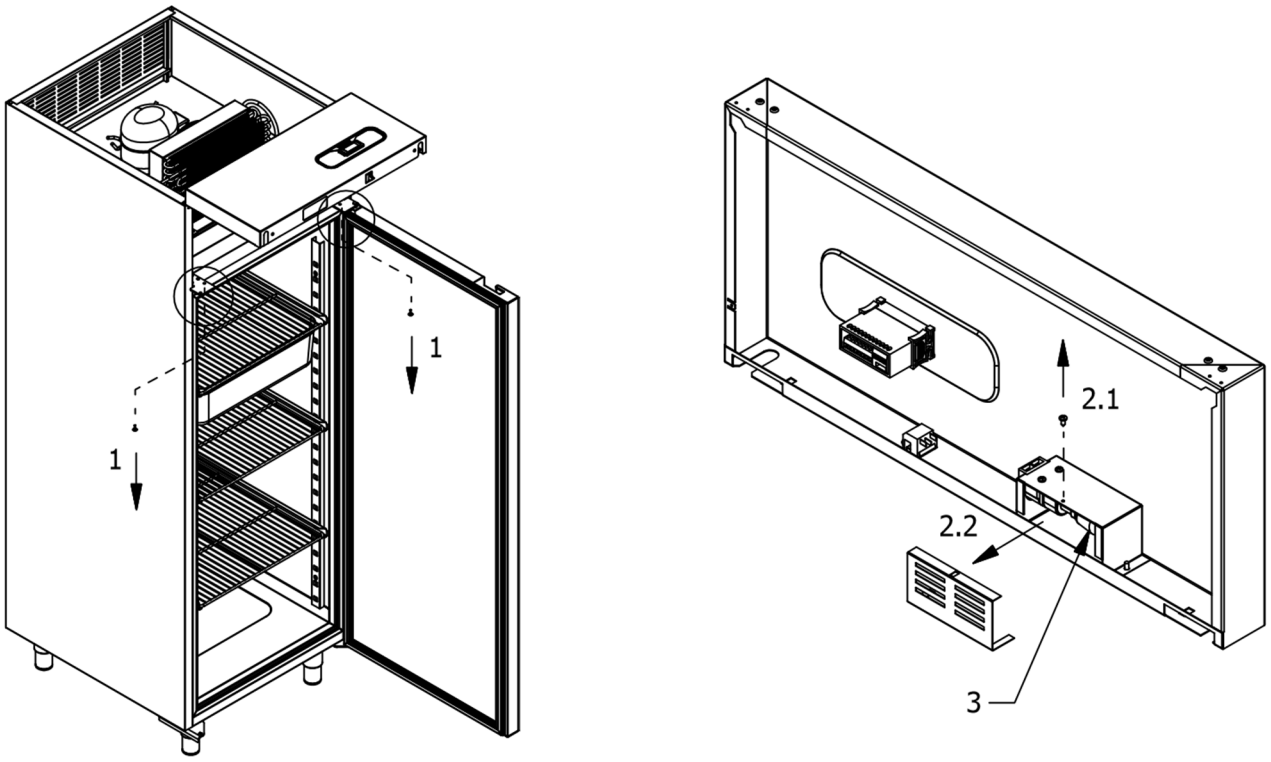

Fig. 1

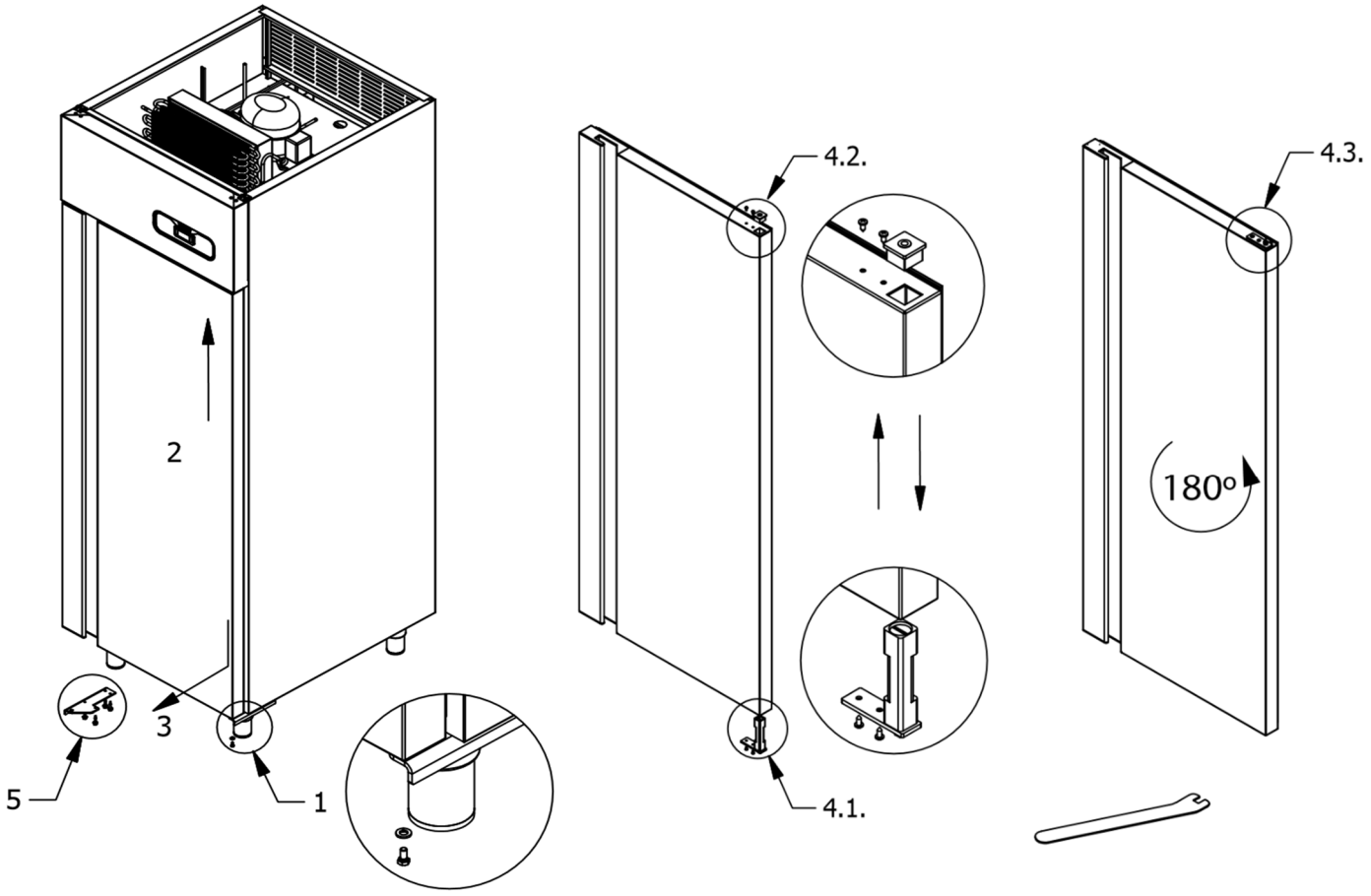

Fig. 2

ATENCIÓN: Lea atentamente este manual, ya que asegura la correcta instalación, uso y mantenimiento de su máquina.
Su aparato se ha desarrollado de acuerdo con los estándares europeos en la Directiva sobre baja tensión (2014/35/UE) y la Directiva de Compatibilidad Electromagnética (2014/30/UE).
- Conserve este manual con el fin de consultar con él en cualquier momento.
- El fabricante se reserva el derecho de modificar las características de los modelos sin previo aviso.
- Algunos modelos pueden no tener todos los accesorios mencionados.
Advertencia:
Este aparato debe estar conectado a tierra.

1. Este dispositivo no debe instalarse al aire libre, incluso si la zona está protegida por una cubierta. Es muy peligroso dejarlo expuesto a la lluvia y el clima.

2. Este aparato puede ser usado por niños de 8 o más años de edad y por personas con menores capacidades físicas, sensoriales o mentales, o por personas con falta de experiencia o conocimiento, si ha sido dado supervisión o instrucción relativa al uso del aparato de forma segura si comprenden los peligros que implica su uso.
Los niños no deben jugar con el aparato.

3. Nunca toque ni manipule el aparato con los pies descalzos, las manos o los pies mojados.

4. No es recomendable utilizar extensiones o enchufes múltiples. Si el refrigerador está instalado entre muebles, compruebe el cable de alimentación no está doblado o presionado peligrosamente.

5. No tire nunca del cable o del refrigerador para liberarla de la toma de corriente, es muy peligroso.

6. No toque los componentes internos de refrigeración, sobre todo con las manos mojadas puede sufrir quemaduras o lesiones. Por la misma razón tampoco se debe poner cubitos de hielo en la boca acaba de sacar del congelador.

7. No limpiar o realizar operaciones de mantenimiento antes de desenchufar el aparato de la toma de corriente. No es suficiente poner el selector de temperatura en la posición de apagado para eliminar todos los riesgos eléctricos.

8. Antes de deshacerse de su viejo aparato, retire el bloqueo para evitar que los niños que juegan se puede bloquear en su interior.

9. En caso de fallo, lea el capítulo "*Solución de problemas*" para ver si puede resolver el posible fracaso. No trate de hacer la reparación, tocando las piezas internas del dispositivo.

10. Si el cable de alimentación está dañado o no es adecuado para la toma de corriente, debe ser sustituido por el fabricante, o por su servicio postventa o personal similar cualificado con el fin de evitar un peligro.

11. No utilice aparatos eléctricos en el interior del frigorífico, excepto los recomendados por el fabricante.
No utilice dispositivos mecánicos para acelerar el proceso de descongelación que no sean los recomendados por el fabricante.

12. No almacene este aparato sustancias explosivas, tales como los aerosoles con propelentes inflamables.

13. Al final de la vida del producto - que contiene gases inflamables, tales como ciclopentano en la espuma aislante y posiblemente R600a o R290 (hidrocarburos) en el sistema de refrigeración, es necesario promover la eliminación de acuerdo con la legislación.
Los consumidores deben comunicarse con las autoridades locales o puntos de venta, para solicitar información con respecto a su entrega para reciclaje.

14. No dañe el circuito refrigerante.

15. Mantenga las aperturas de ventilación del aparato o estructura de encastre limpias e libres de obstrucciones.

16. La carga máxima por parilla es de 30 kg, por pareja de guías con recipientes gastronorm 40kg.

Instalación

Para garantizar el buen funcionamiento y un menor consumo de energía, es importante realizar la instalación correctamente.

Ventilación.

El compresor y el condensador emiten calor, por lo tanto necesitan una buena ventilación. Ambientes con poca ventilación no son adecuados. El aparato debe ser instalado en una habitación equipada con una abertura de una ventana o una puerta al exterior para garantizar la renovación de aire. El medio ambiente no debe ser demasiado húmedo. Para garantizar el buen funcionamiento debe dejar una distancia mínima de 10 cm entre los lados y las paredes de fondo o los muebles.

Lejos del calor

Evite colocar la unidad en un lugar expuesto a la luz directa del sol, al lado de una estufa o una fuente de calor.

Nivelación

Instale el aparato sobre un piso plano y rígido.

Si el piso no fuera perfectamente horizontal, compense los desniveles atornillando o desatornillando las patas delanteras "**G**".

Cableado y conexión a tierra

Usted no debe poner en funcionamiento el equipo inmediatamente después del transporte. Dos horas es tiempo suficiente para que el retorno del aceite del motor-compresor a su situación normal.

Antes de enchufarlo compruebe que el voltaje indicado en la placa de características corresponde a la tensión de la instalación eléctrica en el hogar, si la toma posea la conexión a tierra y que sea conforme a la ley. El fabricante declina toda responsabilidad en los casos en que no hayan sido respetadas estas normas.

Una vez instalado el aparato, el cable eléctrico y la toma de corriente deben ser fácilmente accesibles.

Fuente de alimentación

La instalación eléctrica debe soportar la corriente nominal (A), indicada en la placa de características colocada en el interior del refrigerador.

El aparato

A - Controlador Electrónico
B - Evaporador
C - Manguera de descarga
D - Límite de carga
E - Luz interna
F – Bandejas
G - Pie de regulación / ruedas
H – Aperturas ventilación
I - Indicador de corriente
J - Interruptor de encendido
K - Interruptor de luz

Algunos modelos pueden no tener todas las características descritas.

Cómo poner en marcha el aparato

Antes de la puesta en marcha del dispositivo, lea y observe las secciones de "Seguridad" y "Instalación".

Limpie los compartimentos y accesorios con agua tibia y bicarbonato. Enjuague con agua limpia y seque con cuidado.

Inserte el enchufe en la toma de corriente.

Si disponible, la señal de tensión verde se encenderá.

Si su refrigerador está equipado con un interruptor de encendido, muévalo a la posición "I", el indicador naranja se encenderá.

Permita que la temperatura interna llegue al punto establecido, el tiempo necesario dependerá de la clase de temperatura del aparato y de las condiciones ambientales, pero normalmente un par de horas será suficiente.

En este punto, el dispositivo puede ser utilizado.

Cómo hacer un mejor uso

Utilice mejor el refrigerador

La temperatura dentro del compartimiento de refrigeración se ajusta automáticamente de acuerdo con el punto de ajuste del controlador electrónico.

No llene arriba de las marcas de carga, permita la circulación de aire libre alrededor de las parrillas.

Solo introduzca alimentos fríos o a temperatura ambiente en el compartimiento refrigerado y congelados en el compartimento congelador.

La base del armario es adecuada para el almacenamiento de productos.

Clases climáticas

Su aparato debe usarse en una habitación de acuerdo con la clase de clima indicada en la placa de características ubicada dentro del aparato:

Clase climática	temperatura (ºC)	humidad (%Rh)
3	25	60
4	30	55
5	40	40

Consejos para ahorrar

Instale la unidad correctamente

Es decir, lejos de fuentes de calor, de la luz solar directa, en un lugar bien ventilado.

El frío correcto

El controlador se ajusta de fábrica de acuerdo con la temperatura del aparato y las clases climáticas. Si decide cambiar el punto de ajuste, tenga en cuenta que temperaturas muy bajas no solo consumirán una gran cantidad de energía, sino que tampoco mejorarán ni alargarán la vida útil de los alimentos.

Cierre la puerta

Abra la unidad lo menos posible, porque cada vez que se abre, sale una gran cantidad de aire frío. Para volver a establecer la temperatura, el motor debe funcionar mucho tiempo.

Compruebe los burletes de la puerta

Mantenga los burletes limpios y flexibles para garantizar que no se pierda aire frío.

Mantenimientos e cuidados

Antes de empezar la limpieza o mantenimiento no olvide desenchufar el aparato de la red.
PRECAUCIÓN: No estropear el circuito de refrigeración.
Descongelación
El evaporador ventilado tiene una función de descongelación automática: cíclicamente el hielo formado se descongela y el agua resultante se canaliza a un depósito externo donde se evapora automáticamente. El controlador electrónico administrará el tiempo transcurrido entre los descongelamientos; si es necesario, se puede realizar un descongelamiento manual presionando el comando adecuado del controlador (consulte la hoja de datos del controlador).
Si su refrigerador está equipado con un evaporador estático, el descongelamiento es una función manual que debe realizarse regularmente para evitar la acumulación de escarcha y la pérdida de eficiencia. Para descongelar, desconecte el aparato de la fuente de alimentación y deje la puerta abierta hasta que se haya derretido toda la escarcha. Limpiar y dejar secar.
Asegúrese de no utilizar objetos metálicos puntiagudos, ya que podría perforar los circuitos de refrigeración y causar daños irreparables al aparato. Para acelerar la descongelación, se pueden colocar una o más ollas de agua tibia dentro.
Cambiar la bombilla de la lámpara (Fig.1 - si está disponible)
¡Recuerde desconectar el aparato de la electricidad!

1- Retire los tornillos de bloqueo inferiores y abra la tapa.
2- Retire el tornillo y la protección de la bombilla.
3- Reemplace la bombilla vieja por una nueva de no más de 15W.
4- Monte la protección de la bombilla y cierre la tapa bloqueando los tornillos correspondientes.

Limpieza y mantenimiento especiales
La limpieza interna del aparato debe llevarse a cabo periódicamente. El uso de bicarbonato de sodio disuelto en agua tibia es adecuado. Después del lavado, enjuague con agua limpia y seque con cuidado. Después de realizar estas operaciones, poner la unidad nuevamente en funcionamiento.
Reversibilidad de la puerta (Fig.2 - si está disponible)

1- Retire el tornillo de bloqueo del pasador de la bisagra inferior.
2- Levante la puerta para liberarla de la bisagra inferior.
3- Retire la puerta del dispositivo.
4- Retire y invierta los grupos de bisagra superior e inferior de su posición.
5- Retire la bisagra inferior, monte en el lado opuesto el simétrico provisto en el equipo.
6- Gire la puerta de arriba a abajo, inserte la toma en el eje de la bisagra superior y levante la puerta, utilizando la llave de tuercas provista, ajuste el eje del bloque de muelles para entrar en la carcasa de la bisagra inferior.
7- Bloquee el eje inferior montando y apretando el perno respectivo.

Inactividad prolongada del dispositivo
En los casos en que el dispositivo no se utiliza durante largos períodos de tiempo, se recomienda desconectarlo de la red y dejar la puerta abierta para evitar la formación de malos olores o moho.

Hay un problema?

El refrigerador no funciona
Compruebe que:
- Hay alimentación en el zócalo, si es necesario, pruébelo con otro aparato. El indicador de tensión verde (si está provisto) debe estar encendido.
- El interruptor de alimentación principal del aparato (si está provisto) está encendido.
- El controlador está en estado "off" (vea la hoja de datos del controlador).

El refrigerador enfría poco
Compruebe que:
- La puerta se cierra herméticamente y la junta no está dañada;
- La puerta se ha abierto muchas veces;
- El punto de ajuste del controlador está programado correctamente.
- El producto ha sido llenado en exceso.
- La temperatura atmosférica de la habitación está de acuerdo con la clase de clima del producto.

El motor está funcionando de forma continua
Compruebe que:
- El punto de ajuste del controlador está programado correctamente.
- La puerta se cierra herméticamente y la junta no está dañada;
- La temperatura atmosférica de la habitación está de acuerdo con la clase de clima del producto.

El aparato hace demasiado ruido
Compruebe que:
- La unidad está bien nivelada;
- Ha sido instalado entre muebles que vibran y hacen ruido;
- El refrigerante interno hace un ligero ruido, incluso cuando el compresor se detiene (esto no es un defecto, es normal).

En la parte inferior del frigorífico hay agua
Compruebe que:
- La manguera de descarga está fuera de posición u obstruida.

Si, a pesar de todos los controles, la unidad no funcionará correctamente, llame al Centro de Servicio más cercano, comunicando la siguiente información: el tipo de fallo, la sigla del modelo (**Mod.**) y el Número de Serie correspondiente **(SN)** colocado en la placa en el interior del refrigerador.

No recurra a técnicos no autorizados y rechace siempre la instalación de repuestos que no sean originales.